АПТ5М1.200.120-01 СБ

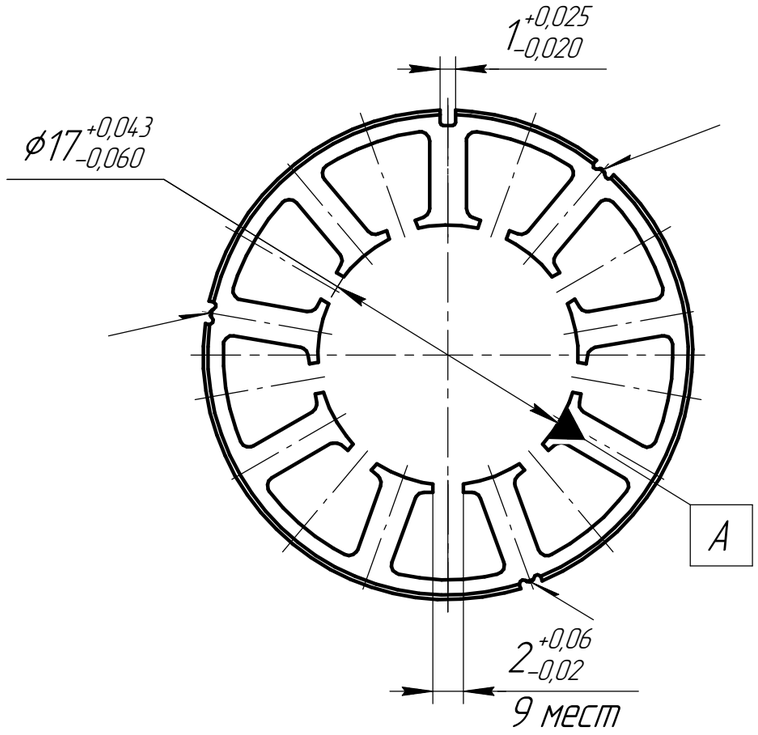

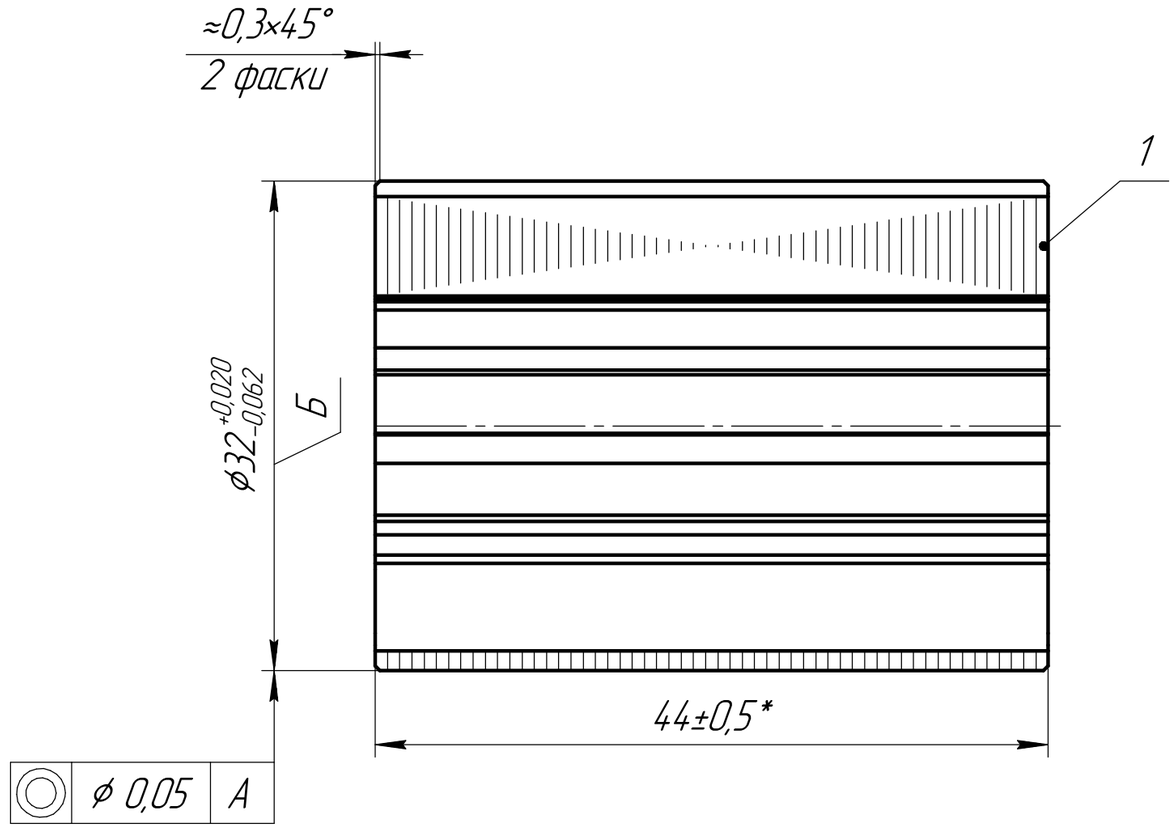

1 * Размер обеспечить подбором количества листов статора поз. 1.

2 Механическая обработка поверхностей не допускается.

3 Сварка лазерная в атмосферной среде. Внешний вид и размеры сварных швов должен соответствовать контрольному образцу.

4 Выступание сварных швов за размер Б не допускается.

					АПТ5М1.200.120-01 СБ		
Изм.	Лист	№ докум.	Подп.	Дата	Магнитопровод Сборочный чертеж	Лит.	Масса: 94,8 г; Масштаб: 2,5:1
Разраб.						Лист	Листов 1
Пров.							
Т.контр.							
Н.контр.							
Утв.							

Перв. примен. | Справ. № | Подп. и дата | Инв. № дубл. | Взам. инв. № | Подп. и дата | Инв. № подл.

Копировал | Формат А3